ProHandling

GEGENGEWICHTS-SCHWENKKRAN · ELEKTRISCHER AUSLEGER

PH-01B5SE_400

Traglast 500 kg · elektrischer Ausschub 400 mm

- **Heben · Senken · Ausfahren** elektrisch über Steuerhebel
- **Geschwindigkeit** proportional, einstellbar

TRAGLAST BIS

500 kg

Ausleger eingefahren, waagerecht

Max. Traglast	500 kg	Eigengewicht	645 kg
Elektr. Ausschub	400 mm	Traglast mit PZG_SE	160 kg
Batterie (AGM)	12 V / 70 Ah	Drehbereich	360 °
Breite	980 mm	Breite bei 90° Drehung	1.140 mm

ProHandling GmbH · Freie Straße 35-38 · 39112 Magdeburg

Tel. +49 (0) 391 25195300 · info@prohandling.de · prohandling.de

TECHNISCHE DATEN

Alle Daten im Überblick

ALLGEMEIN

Modell	PH-01B5SE_400
Bauart	Gegengewichts-Schwenkkran, handverfahrbar
Fahrantrieb	Manuell

BEDIENUNG

Drehung	360° manuell, Drehfunktion mit Lagern
Heben	Elektrisch – Steuerhebel
Senken	Elektrisch – Steuerhebel
Auslegerarm	Elektrisch – Steuerhebel (Ausschub 400 mm)
Geschwindigkeit	Alle Bewegungen proportional, einstellbar

ABMESSUNGEN

Länge	1.279 mm
Breite	980 mm
Breite bei 90° Armdrehung	1.140 mm
Höhe	1.370 mm
Max. Hakenhöhe	2.107 mm

TRAGLAST

Max. Traglast	500 kg
Max. Traglast mit Verlängerung PZG_SE	160 kg

GEWICHT

Gewicht des Krans inkl. Gegengewicht	645 kg

ELEKTRIK

Batterietyp	Wartungsfreie, hermetische AGM-Batterie
Anzahl Batterien	1 Stk.
Batteriespannung / Nennkapazität	12 V / 70 Ah
Optional	Lithium-Batterie
Ladegerät	Extern
Display	Ladestand, Batteriespannung, Betriebsstunden
Motorleistung Heben	-
Motorleistung Antrieb	-

Ausstattung und Zubehör auf Seite 4. Maßzeichnungen ab Seite 5, Lastdiagramme ab Seite 8. Technische Änderungen vorbehalten.

Vier Funktionen, ein Hebel

01 Überblick

Der PH-01B5SE_400 ist ein Gegengewichts-Schwenkkran für Lasten bis 500 kg mit elektrischem Ausleger. Über ein 4-Funktions-Bedienelement heben, senken, fahren Sie den Ausleger aus und ein – alle Bewegungen elektrisch, proportional und feinfühlig dosierbar. Verfahren und Schwenken geschehen von Hand.

02 Ausleger & Reichweite

Der Ausleger fährt elektrisch um 400 mm aus. Mit der optionalen mechanischen Verlängerung PZG_SE wächst die Reichweite auf bis zu 1.312 mm, bei 160 kg Traglast. Die zulässige Traglast je Auslegerstellung finden Sie in den Lastdiagrammen ab Seite 8.

03 Energie & Anzeige

Versorgt wird der Kran über eine wartungsfreie, hermetische AGM-Batterie mit 12 V / 70 Ah; optional ist eine Lithium-Batterie erhältlich. Geladen wird über ein externes Ladegerät. Ein Multifunktionsdisplay zeigt Ladestand, Batteriespannung und Betriebsstunden an.

04 Fahrwerk & Sicherheit

Zwei Lenkrollen mit Stoßfängerhaltern und Feststellbremsen, zwei feste, gelagerte Vorderräder, Griffe zum Drehen des Gegengewichts, alle 30° arretierbar. Gesenkt wird über eine eingestellte Absenksteuerung, Sicherheitseinrichtungen greifen auch bei ausgeschaltetem Motor. Sperr- und Druckbegrenzungsventil verhindern eine Überlastung.

4 Funktionen
Ein Hebel, proportional

Elektroausleger
400 mm Ausschub

360° schwenkbar
Alle 30° arretierbar

Wartungsfrei
AGM-Batterie, extern laden

AUSSTATTUNG

Ausstattung & Zubehör

Was serienmäßig dabei ist – und womit Sie den PH-01B5SE_400 erweitern können.

SERIENAUSSTATTUNG

- ✓ 4-Funktions-Bedienelement: Heben, Senken, Aus- und Einfahren
- ✓ Alle Bewegungen elektrisch und proportional
- ✓ Elektrischer Ausschub 400 mm
- ✓ Wartungsfreie AGM-Batterie 12 V / 70 Ah
- ✓ Externes Ladegerät
- ✓ Multifunktionsdisplay: Ladestand, Spannung, Betriebsstunden
- ✓ Drehung 360°, alle 30° arretierbar
- ✓ Griffe zum Drehen des Gegengewichts
- ✓ Drehhaken
- ✓ Abnehmbarer Schiebegriff
- ✓ Lenkrollen mit Feststellbremsen
- ✓ Halterungen für den Staplertransport
- ✓ Absenksteuerung, Sicherheit bei ausgeschaltetem Motor
- ✓ Sperr- und Druckbegrenzungsventil

OPTIONALES ZUBEHÖR

PZG_SE	**Armverlängerung** Mechanische Verlängerung für den Elektroausleger: max. Ausladung 1.312 mm, Traglast 160 kg. Lastdiagramm auf Seite 9.
B100LIT12	**Lithium-Batterie 12 V** Alternative zur AGM-Batterie (Herstellerangabe „100 A").
HSL100	**Selbstverriegelnder Haken** Haken mit automatischer Verriegelung für die Lastaufnahme.
W160E	**Polyurethanräder** Räder mit abgerundetem Profil, Ø 160 mm.
PLE	**Hebeösenschrauben-Satz** Ösenschrauben zum Anschlagen von Lasten.

Zubehör laut Hersteller. Technische Änderungen vorbehalten.

ABMESSUNGEN · 1 / 3

Hauptabmessungen

Seitenansicht, Rückansicht und Draufsicht. Alle Maße in Millimetern.

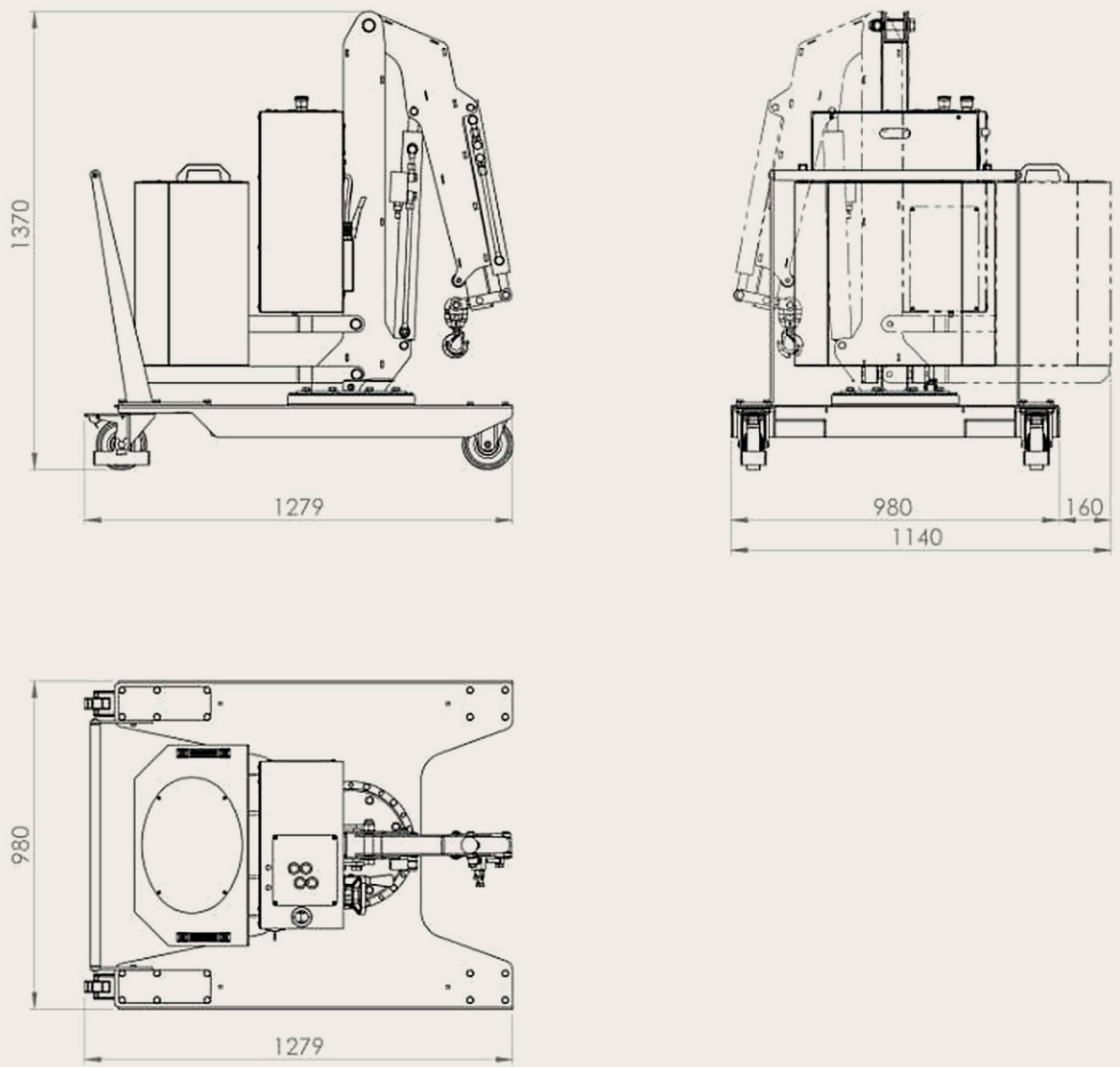

LÄNGE	BREITE	BREITE BEI 90° DREHUNG	HÖHE
1.279 mm	980 mm	1.140 mm	1.370 mm

ABMESSUNGEN · 2 / 3

Detaillierte Abmessungen

Hakenhöhen und Ausladung über das Fahrwerk – Ausleger eingefahren und ausgefahren, ohne Verlängerung. Alle Maße in Millimetern.

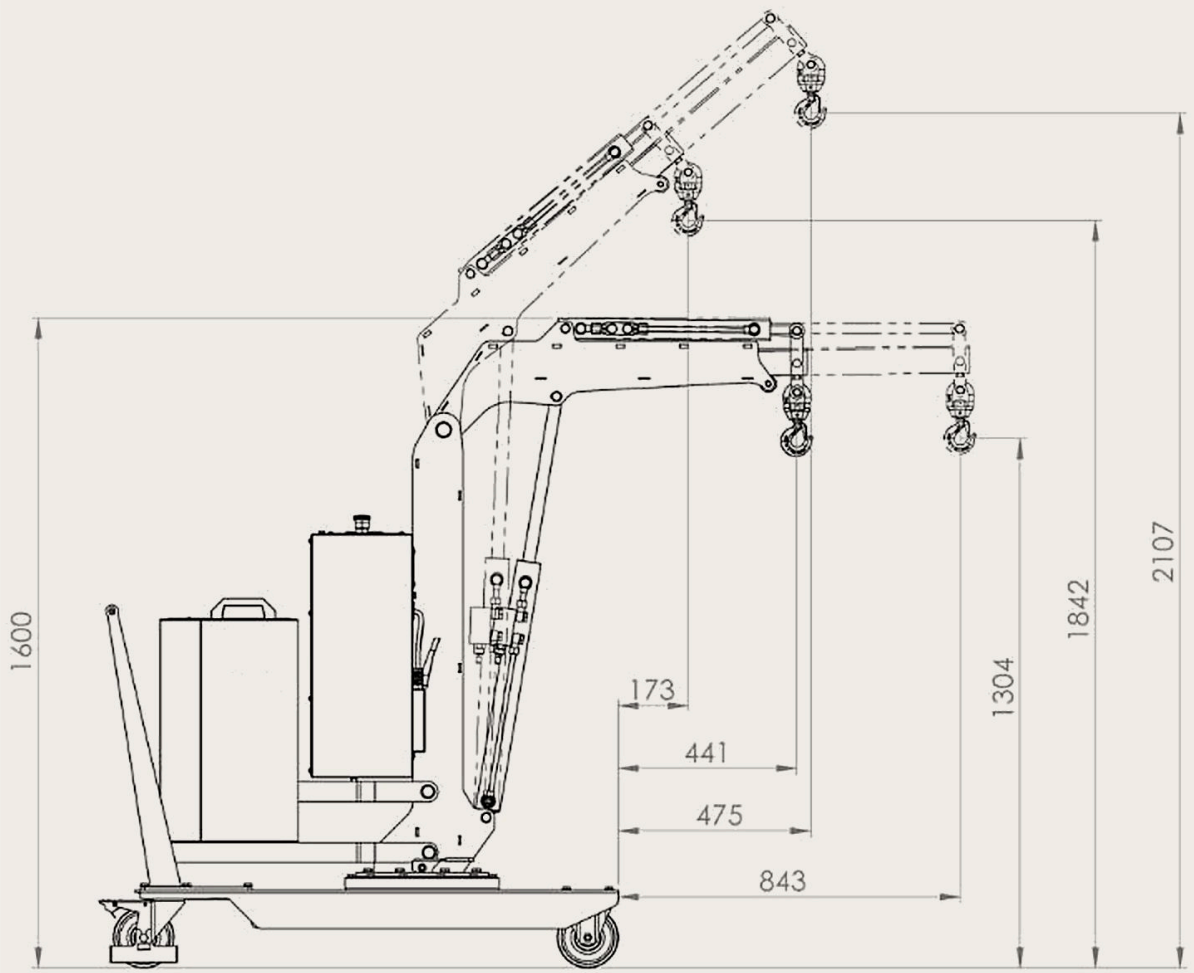

MAX. HAKENHÖHE	HÖHE AUSLEGER WAAGERECHT	HAKENHÖHE WAAGERECHT	ÜBERSTAND VOR FAHRWERK
2.107 mm	1.600 mm	1.304 mm	843 mm

ABMESSUNGEN · 3 / 3

Drehbereich 360°

Der Ausleger lässt sich mit dem Gegengewicht um 360° drehen und alle 30° arretieren.

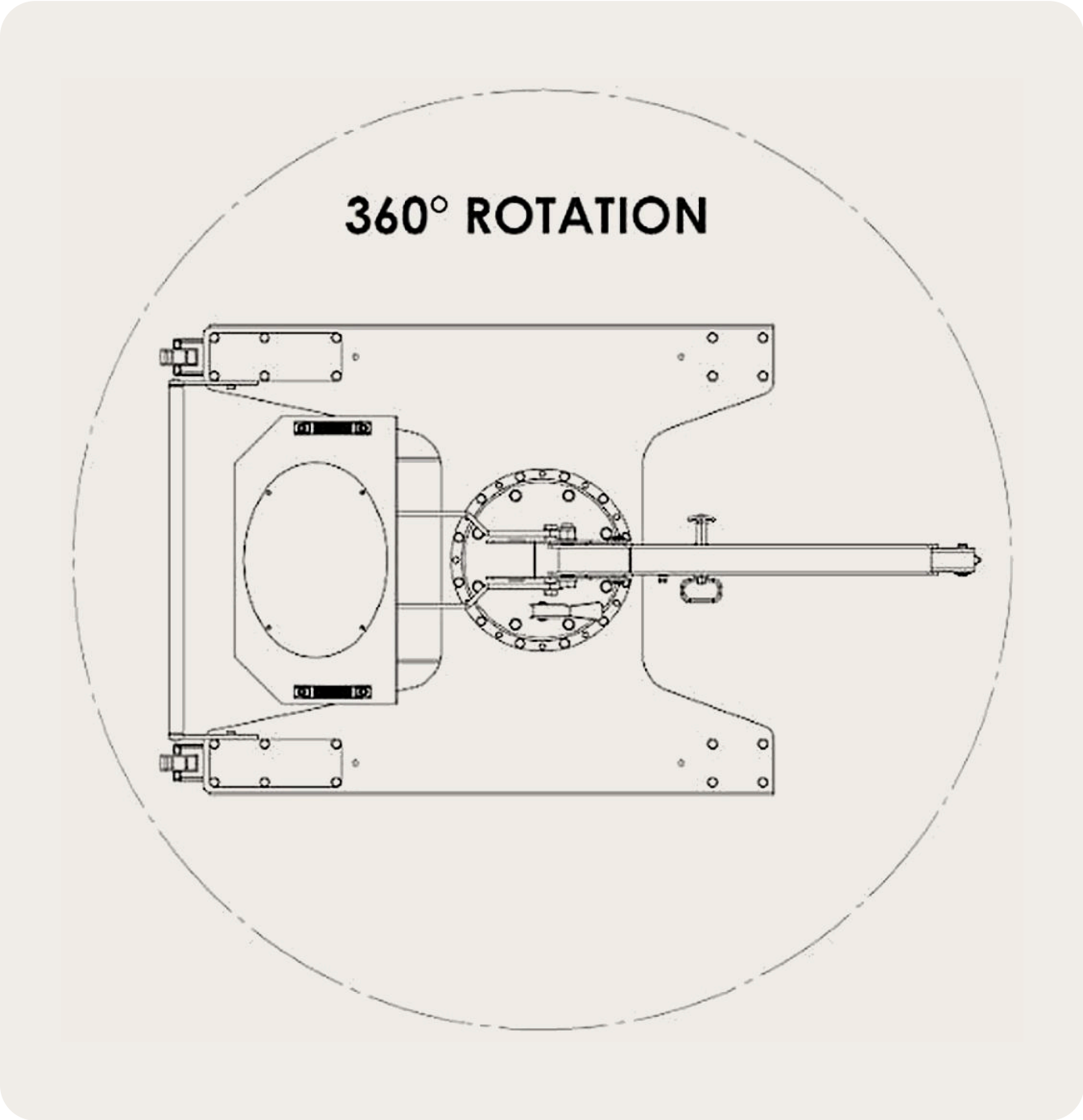

DREHBEREICH
360°

ARRETIERUNG
alle 30°

LASTDIAGRAMM · 1 / 2

Mit Standard-Elektroausleger

Zulässige Traglast je Auslegerstellung. Achsen in Metern.

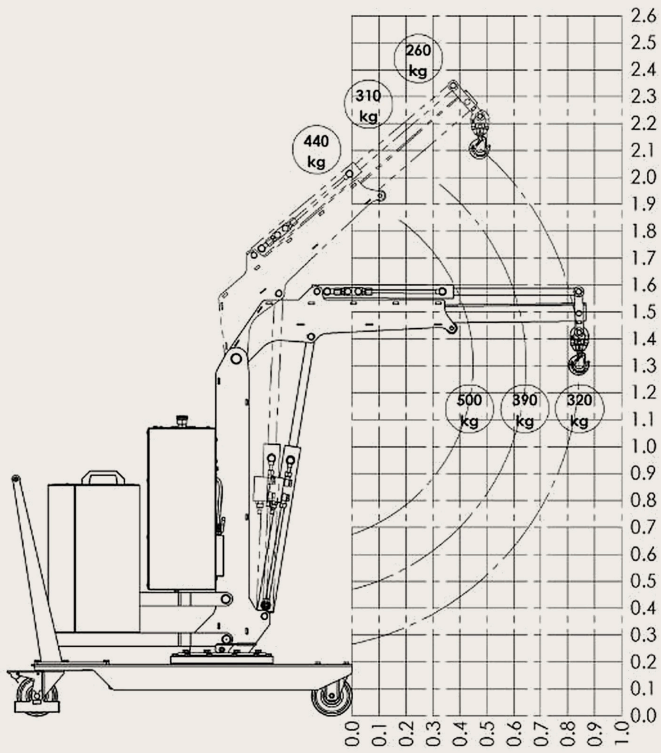

Standard-Elektroausleger

SERIE

POS.	AUSLEGERSTELLUNG	TRAGLAST
1	Waagerecht, eingefahren	500 kg
2	Waagerecht, Zwischenstellung	390 kg
3	Waagerecht, ausgefahren	320 kg
4	Angehoben, eingefahren	440 kg
5	Angehoben, Zwischenstellung	310 kg
6	Angehoben, ausgefahren	260 kg

Werte aus dem Original-Lastdiagramm abgelesen – das Original enthält hierzu keine Tabelle.

MAX. TRAGLAST

500 kg

Ausleger eingefahren, waagerecht

Die mechanische Verlängerung PZG_SE ist als Zubehör erhältlich. Technische Änderungen vorbehalten.

LASTDIAGRAMM · 2 / 2

Mit mechanischer Verlängerung PZG_SE

Zulässige Traglast je Auslegerstellung. Achsen in Metern.

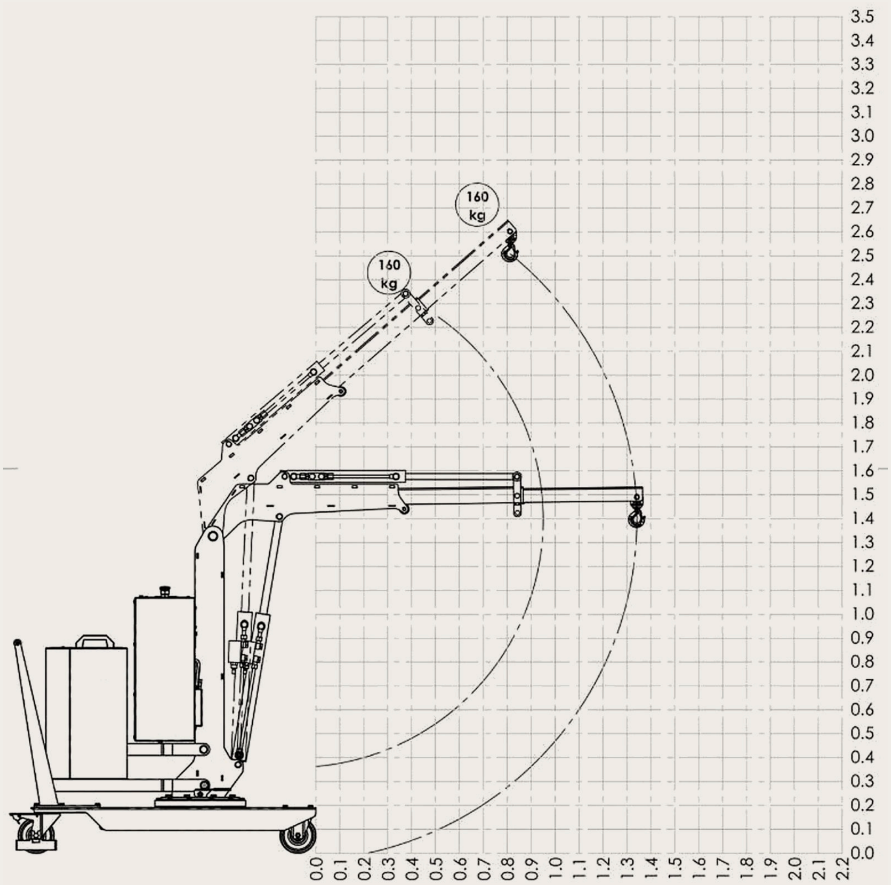

Mechanische Verlängerung PZG_SE

OPTIONAL

POS.	AUSLEGERSTELLUNG	TRAGLAST
1	Ausleger eingefahren	160 kg
2	Ausleger ausgefahren	160 kg

Werte aus dem Original-Lastdiagramm abgelesen – das Original enthält hierzu keine Tabelle.

MAX. TRAGLAST
160 kg

MAX. AUSLADUNG
1.312 mm

MAX. HAKENHÖHE
2.650 mm

Die mechanische Verlängerung PZG_SE ist als Zubehör erhältlich. Technische Änderungen vorbehalten.